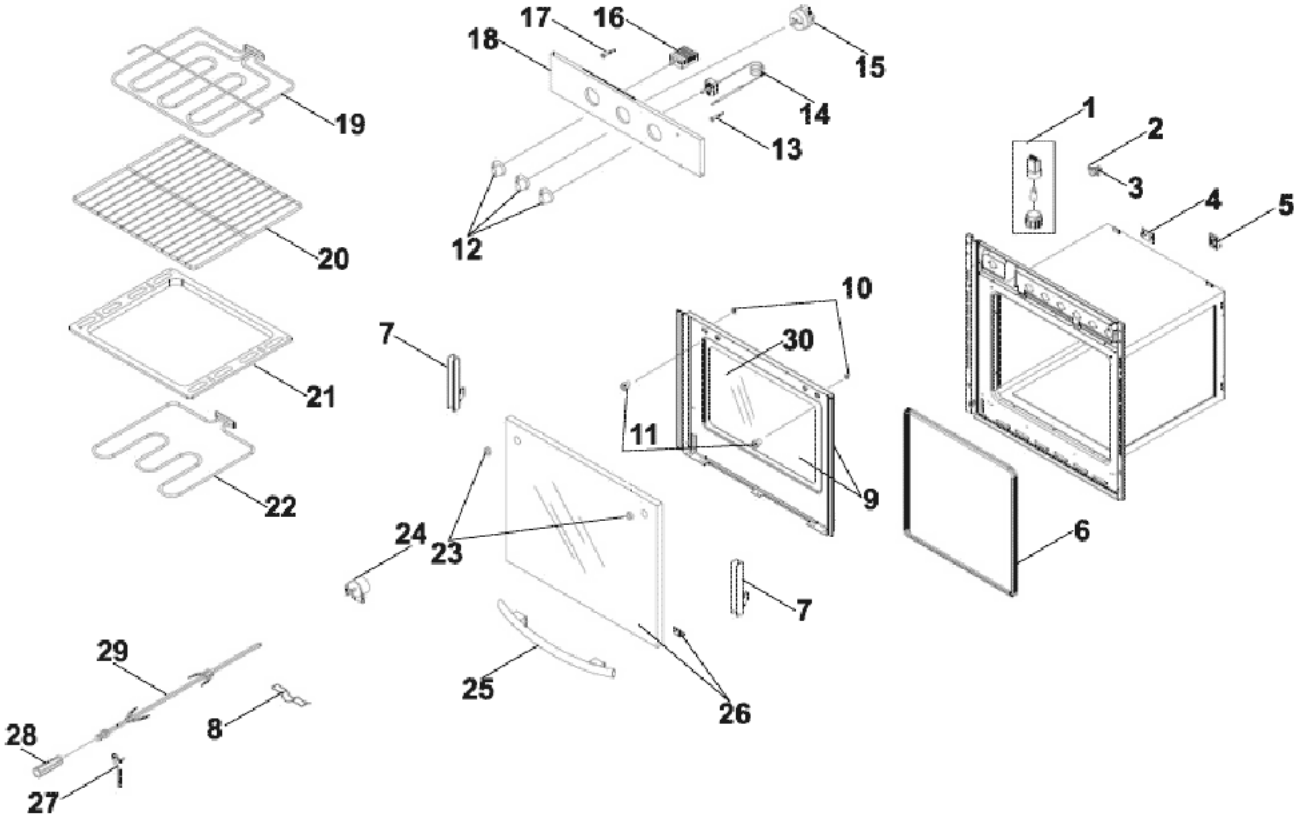
17
16
18
15
19
14
1
2
13
3
4
5
12
20
10
7
30
21
11
9
22
24
23
6
7
29
25
26
8
28
27